CL5708

8端口PS/2-USB VGA单滑轨LCD KVM多电脑切换器

CL5708 Slideaway– LCD KVM 抽拉式多电脑切换器是一套先进的控制方案，使用者可通过一组PS/2 或USB KVM 控制端(键盘、屏幕及鼠标) 访问多台电脑。一台CL5708可分别直接管理8台服务器；通过菊链串接方式，可另外再串接31 台KVM 多电脑切换器，即可从单一控制端管理多达256台服务器。 **[与业务联络]**

CL5708将17寸、17.3寸或19寸LED背光LCD之液晶屏幕、键盘及鼠标触摸板整合于一个1U的抽拉式控制端模块内，可大幅节省机架空间。为增强安全性，CL5708提供
纹辨识系统的选择，用于控制CL5708本身以及访问其控制的服务器。

CL5708采模块化设计，KVM的部分可直接在切换器上拆卸，以利维修。

备注：另有多款机架安装套件可供选购。相关产品信息请参考下方兼容配件。

CL5708M: 为17" LCD机种
CL5708MW: 为17.3" LCD机种
CL5708N: 为19" LCD机种
CL5708FM: 为17" LCD机种, 内建指纹辨识系统

特性

独家的LED照明灯 – ATEN专为于灯光不佳的使用环境设计，可增加键盘及触摸板的可视度
整合具备17"、17.3"或19" LED背光LCD之液晶屏幕的KVM控制端于单一抽拉式机身内
提供搭配 / 不搭配指纹辨识系统的机型选择[1]
节省空间 – 两组控制端(单一总线)可管理8台服务器
菊链串接另外31台装置 – 单一控制端可管理高达256台服务器
双界面 – 支持配备PS/2或USB键盘及鼠标的服务器与控制端
LCD模块上的USB端口可让每一台电脑访问USB接口设备[2](不适用于CL5708MW)
LCD模块可展开至120度，以提供舒适的检视角度
跨平台支持 – Windows、Linux、Mac及Sun
支持多媒体USB键盘(PC、Mac 及Sun)
PS/2及USB接口自动侦测
键盘及鼠标信号仿真 (PS/2 与USB) – 即使控制端在其他地方，还是可确保多台服务器可顺利切换及同时开机
前面板搭配可热插入USB鼠标端口(也可用作USB接口设备端口)
高视频品质 – 分辨率高达1280 x 1024 @75 Hz (CL5708M / CL5708FM / CL5708N) 和1920 x 1080 @ 60 Hz (CL5708MW)
无需安装软件 – 可通过前端面板按键、键盘热键、及多国语言OSD屏幕选单轻松选择服务器
在菊链串接的架构下，可自动侦测装置机台位置并显示于前端面板的LED上，无需手动进行DIP设定
当机台顺序改变时，自动重编端口号
双层用户权力 – 区分管理者与一般使用者
支持1位管理员与4位使用者账号，其拥有各自的设定数据
自动扫描模式可持续监控用户所选择的电脑
支持广播模式 – 可将键盘指令传送至系统架构下的所有电脑
支持热插入
可通过热键与OSD开启 / 关闭警示音
通过菊链串接线材，同步为所有串联的KVM 多电脑切换器进行固件更新
提供可选配的机架安装套件，同时包括简单的安装选项
键盘语言支持: 英文(US), 英文(UK), 法文, 德文, 德文 (瑞士), 希腊文, 匈牙利文, 意大利文, 日文, 韩文, 俄罗斯文, 西班牙文, 瑞典文, 繁体中文

备注:
1. 指纹识别系统可以作为登录切换机的替代方式。可扫描并记录每位用户和管理员1到4个手指头，登录时可使用任何一个记录指纹。
2. USB接口设备功能仅适用于USB线材连接。不适用于PS/2线材连接 (不适用于CL5708MW)。

一人上架安装套件简介...

规格

Function	CL5708M	CL5708MW	CL5708N	CL5708S
电脑连接				
直接	8	8	8	8
最大	256 (菊式串接)	256 (菊式串接)	256 (菊式串接)	256 (菊式串接)
连接端口选择	OSD屏幕选单, 热键, 按钮	OSD屏幕选单, 热键, 按钮	OSD屏幕选单, 热键, 按钮	OSD屏幕选单, 热键, 按钮
接口				
KVM 端口	8 x SPHD 母头 (黄)	8 x SPHD 母头 (黄)	8 x SPHD 母头 (黄)	8 x SPHD 母头 (黄)
菊式串接端口	1 x DB-25 公头	1 x DB-25 公头	1 x DB-25 公头	1 x DB-25 公头
固件更新	1 x RJ-11 母头	1 x RJ-11 母头	1 x RJ-11 母头	1 x RJ-11 母头
电源	1 x IEC 60320/C14	1 x IEC 60320/C14	1 x IEC 60320/C14	1 x IEC 60320/C14
外接控制端连接端口	1 x SPHD 公头 (黄)	1 x SPHD 公头 (黄)	1 x SPHD 公头 (黄)	1 x SPHD 公头 (黄)
外接鼠标	1 x USB Type A 母头 (前面板)	1 x USB Type A 母头 (前面板)	1 x USB Type A 母头 (前面板)	1 x USB Type A 母头 (前面板)

连接端口				
USB 端口	1 x USB Type A 母头	N/A	1 x USB Type A 母头	1 x USB Type A 母头
开关				
连接端口选择	2 x 按钮	2 x 按钮	2 x 按钮	2 x 按钮
工作站选择	2 x 按钮	2 x 按钮	2 x 按钮	2 x 按钮
重置	1 x 内嵌式按键	1 x 内嵌式按键	1 x 内嵌式按键	1 x 内嵌式按键
固件更新	1 x 滑动式开关	1 x 滑动式开关	1 x 滑动式开关	1 x 滑动式开关
电源	1 x 翘板开关	1 x 翘板开关	1 x 翘板开关	1 x 翘板开关
LCD控制	4 x 按钮	4 x 按钮	4 x 按钮	4 x 按钮
LCD电源	1 x LED 按钮	1 x LED 按钮	1 x LED 按钮	1 x LED 按钮
LED				
在线	8 (橘)	8 (橘)	8 (橘)	8 (橘)
连接端口 ID	2 x 7段式 LED 显示器 (橘)	2 x 7段式 LED 显示器 (橘)	2 x 7段式 LED 显示器 (橘)	2 x 7段式 LED 显示器 (橘)
工作站 ID	2 x 7段式 LED 显示器 (橘)	2 x 7段式 LED 显示器 (橘)	2 x 7段式 LED 显示器 (橘)	2 x 7段式 LED 显示器 (橘)
电源	1 (深绿)	1 (深绿)	1 (深绿)	1 (深绿)
锁定	1 x Num Lock (绿) 1 x Caps Lock (绿) 1 x Scroll Lock (绿)	1 x Num Lock (绿) 1 x Caps Lock (绿) 1 x Scroll Lock (绿)	1 x Num Lock (绿) 1 x Caps Lock (绿) 1 x Scroll Lock (绿)	1 x Num Lock (绿) 1 x Caps Lock (绿) 1 x Scroll Lock (绿)
LED 照明灯	1 x LED 照明灯	1 x LED 照明灯	1 x LED 照明灯	N/A
面板规格				
屏幕尺寸	17" TFT-LCD	17.3" TFT-LCD	19" TFT-LCD	17" TFT-LCD
分辨率	1280 x 1024 @ 75 Hz	1920 x 1080 @ 60 Hz	1280 x 1024 @ 75 Hz	1280 x 1024 @ 75 Hz
响应时间	5 ms	16 ms	5 ms	5 ms
观看角度	170° (H), 160° (V)	170° (H), 170° (V)	170° (H), 160° (V)	170° (H), 160° (V)
像素间距	0.264 mm x 0.264 mm	0.1989 mm x 0.1989 mm	0.294 mm x 0.294 mm	0.264 mm x 0.264 mm
支持色彩	16.77M colors	16.77M colors	16.77M colors	16.77M colors
对比率	1000 : 1	800 : 1	1000 : 1	1000 : 1
亮度	250 cd/m²	250 cd/m²	250 cd/m²	250 cd/m²
视频				
输入视频分辨率	高达1920 × 1200 @ 60 Hz; 1280 × 1024 @ 75 Hz, DDC2B	高达1920 × 1200 @ 60 Hz; 1920 × 1080 @ 60 Hz, DDC2B	高达1920 × 1200 @ 60 Hz; 1280 × 1024 @ 75 Hz, DDC2B	高达1920 × 1200 @ 60 Hz; 1280 × 1024 @ 75 Hz, DDC2B
扫描间隔	1-255 秒	1-255 秒	1-255 秒	1-255 秒
仿真				
键盘/鼠标	PS/2, USB	PS/2, USB	PS/2, USB	PS/2, USB
输入额定值	100-240V AC, 50/60Hz, 1A	100-240V AC, 50/60Hz, 1A	100-240V AC, 50/60Hz, 1A	100-240V AC, 50/60Hz, 1A
功耗	AC110V:23.9W:125BTU/h AC220V:25.1W:130BTU/h 附註: ● 单位=瓦特：表示设备在没有外部负载情况下的典型功耗	AC110V:14.5W:79BTU/h AC220V:15.4W:83BTU/h 附註: ● 单位=瓦特：表示设备在没有外部负载情况下的典型功耗	AC110V:26.1W:135BTU/h AC220V:27.2W:140BTU/h 附註: ● 单位=瓦特：表示设备在没有外部负载情况下的典型功耗	AC110V:23.9W:125BTU/h AC220V:25.1W:130BTU/h 附註: ● 单位=瓦特：表示设备在没有外部负载情况下的典型功耗

	● 单位=BTU/h：表示设备满载时的功耗	● 单位=BTU/h：表示设备满载时的功耗	● 单位=BTU/h：表示设备满载时的功耗	● 单位=BTU/h：表示设备满载时的功耗
环境				
操作温度	0-40°C	0-40°C	0-50°C	0-40°C
储存温度	-20-60°C	-20-60°C	-20-60°C	-20-60°C
湿度	0-85% RH, 无凝结	0-85% RH, 无凝结	0-85% RH, 无凝结	0-85% RH, 无凝结
机体属性				
外壳	金属 + 塑料	金属 + 塑料	金属 + 塑料	金属 + 塑料
滑轨类型	单滑轨	单滑轨	单滑轨	单滑轨
重量	13.47 kg (29.67 lb)	13.39 kg (29.49 lb)	13.39 kg (29.49 lb)	13.47 kg (29.67 lb)
尺寸 (长 x 宽 x 高)	48.00 x 64.27 x 4.40 cm (18.9 x 25.3 x 1.73 in.)	48.00 x 68.92 x 4.40 cm (18.9 x 27.13 x 1.73 in.)	48.00 x 68.92 x 4.40 cm (18.9 x 27.13 x 1.73 in.)	48.00 x 64.27 x 4.40 cm (18.9 x 25.3 x 1.73 in.)
附註	对于一些机架式产品，请注意标准物理尺寸WxDxH，其使用LxWxH来表示。			
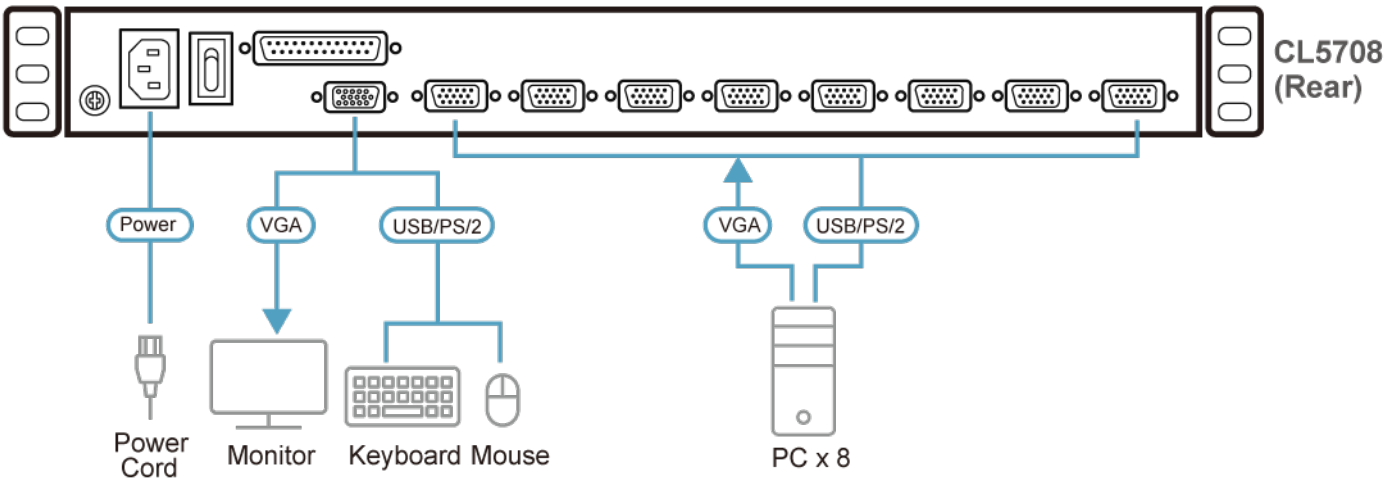
拓朴图