CS782DP

2端口USB DisplayPort / 音频KVM 多电脑切换器 (支持4K规格且附完整线材)

随着高画质影像应用需求持续增长以及DisplayPort技术快速演进，具备4K功能的计算机与显示器已被广泛使用于各式高画质图像处理与商业活动上。CS782DP - ATE款支持4K分辨率KVM多电脑切换器，采用符合先进 DisplayPort 规范的技术, 能够满足对高画质应用的多元市场需求与各种使用情境。

ATEN CS782DP 2端口USB DisplayPort KVM多电脑切换器支持真正4K高分辨率，可让用户通过单一USB键盘、USB鼠标及DisplayPort屏幕控制操作2台4K计算机。

CS782DP提供三种简易的切换方法 - 外接式切换按键、鼠标与热键，让用户可以弹性地在两台计算机间进行切换。针对音频需求，CS782DP支持高质量的音频，提供方位的多媒体解决方案。除了提供高质量影像与音频能力, CS782DP轻巧袖珍的外型与流线美学设计，让CS782DP适用于任何工作环境。

CS782DP多样化的产品功能，提供了平面设计、动画制作以及影像编辑用户极佳的选择。

备注：若需连接VGA / DVI / HDMI 接口屏幕至控制端DisplayPort端口，请额外自行购买具备电源适配器供电的DisplayPort 转VGA / DVI / HDMI 视频转换器。

特性

可通过一组DisplayPort屏幕及一组USB键盘、鼠标管理两台DisplayPort接口电脑

符合DisplayPort 1.2及HDCP规范[1]

可通过外接式线控器、热键及鼠标[2]切换操作电脑

支持高画质视频分辨率 - 4K UHD (3840 × 2160 @ 60 Hz) 以及 4K DCI (4096 x 2160 @ 60 Hz) 以及2560 x 1440 @144Hz

支持 MST (Multi-Stream Transport)[3] 功能 - 单一DisplayPort 影像来源可输出至多台 DisplayPort 显示器

跨平台支持 - Windows、Mac、Sun及Linux

兼容于LCD宽屏幕

电源开启侦测 - 若其中一台电脑电源关闭，CS782DP会自动切换至下一台已开启电源之电脑

支持音效 - 2.1重低音立体环绕音效

可通过DisplayPort传输HD高质量音频[4]

支持KVM与音频独立切换[4]，提升系统操作的弹性

支持多媒体键盘

支持无线键盘与鼠标

控制端鼠标仿真/by pass功能支持大多数鼠标驱动程序与多功能鼠标

支持Mac/Sun键盘与特殊按键仿真[5]

USB 2.0鼠标端口可用于连接USB Hub分享USB接口设备[6]

无需外接电源

支持固件更新

备注:

1. 为避免兼容性问题，若搭配使用的屏幕为DisplayPort 1.4或以上版本时，请将设备设定为兼容于DisplayPort 1.2的配置
2. 使用三键鼠标与鼠标仿真模式开启的情况下才能通过鼠标做电脑切换
3. MST (Mul-ti-Stream Transport) 功能须搭配支持DisplayPort 1.2 菊链串接功能(Daisy-chaining)的显示器，或使用具独立供电设计的DisplayPort MST Hub。DisplayPort v1.1a显示器可为DisplayPort v1.2串接中的最后一台显示器。此外，电脑端信号来源必须符合DisplayPort 1.2规范
4. 通过DisplayPort传输的HD高质量音频无法独立切换
5. (1) PC键盘组合可仿真Mac/Sun键盘 (2) Mac/Sun键盘仅能与Mac/Sun电脑搭配使用
6. USB Hub装置可能须外接额外的电源；须关闭CS782DP的鼠标仿真功能

规格

电脑连接	2
连接端口选择	热键，鼠标，外接式切换按键
接口	
控制端连接端口	2 x USB Type A 母头 (黑色) 1 x DisplayPort 母头 (黑色) 1 x 3.5mm 音频插孔母头 (绿色)
KVM 端口	2 x USB Type B 母头 (白色) 2 x DisplayPort 母头 (黑色) 2 x 3.5mm 音频插孔母头 (绿色)
远程连接端口选择器	1 x 迷你立体声插孔
线缆长度	
KVM	2 x 1.8 m USB 线缆 2 x 1.8 m 音频线缆 2 x 1.5 m DisplayPort 线缆
远程连接端口选择器	1.8 m
LED	
KVM	2 (白色)
仿真	
键盘/鼠标	USB
视频	高达4096 x 2160 @ 60Hz, 2560 x 1440 @ 144Hz
扫描间隔	3、5、10、20 秒 (默认值：5 秒)
功耗	DC5V:2.18W:23BTU/h 附註: ● 单位=瓦特：表示设备在没有外部负载情况下的典型功耗 ● 单位=BTU/h：表示设备满载时的功耗
环境	
操作温度	0 - 50°C
储存温度	-20 - 60°C
湿度	0–80% RH, 无凝结
机体属性	
外壳	塑料
重量	0.12 kg (0.26 lb)
尺寸 (长 x 宽 x 高)	9.37 x 9.30 x 2.68 cm (3.69 x 3.66 x 1.06 in.)
附註	对于一些机架式产品，请注意标准物理尺寸WxDxH，其使用LxWxH来表示。

拓朴图

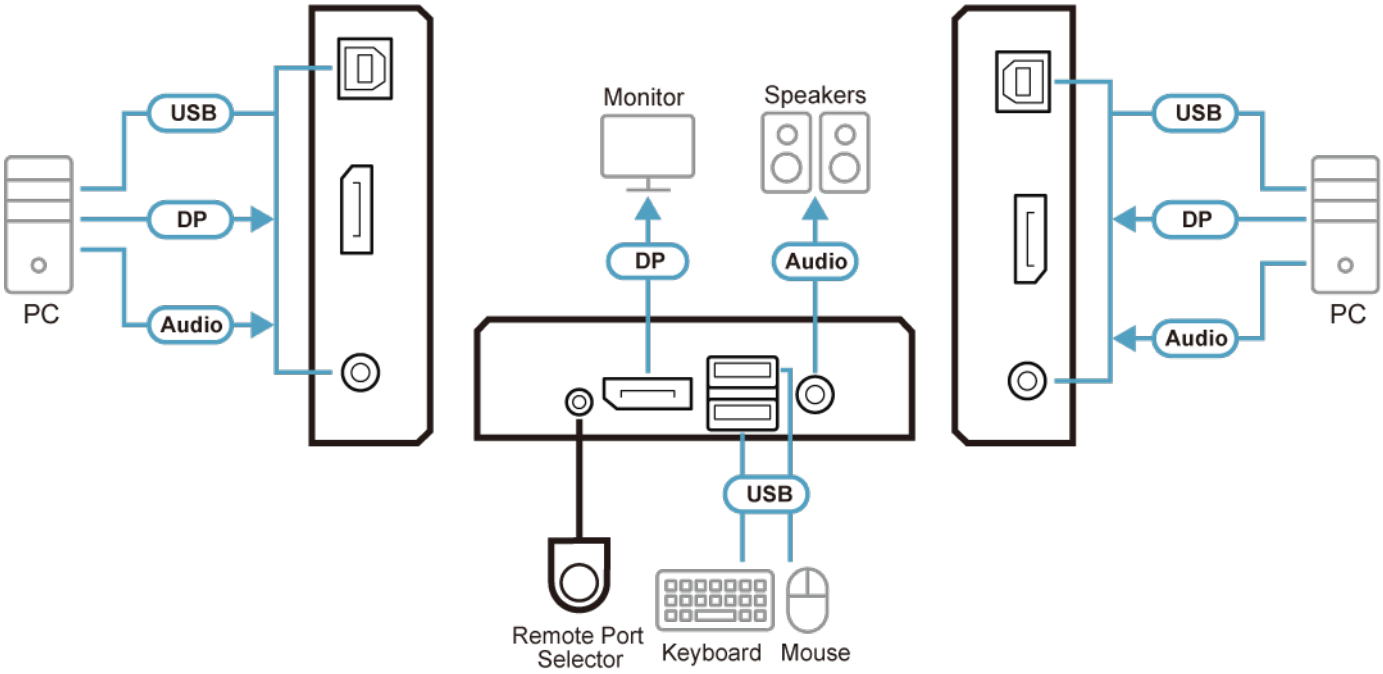
USB
DP
Audio
PC
Monitor
Speakers
DP
Audio
USB
Remote Port
Selector
Keyboard
Mouse
USB
DP
Audio
PC